Detail: Horizontalschnitt M 1:2

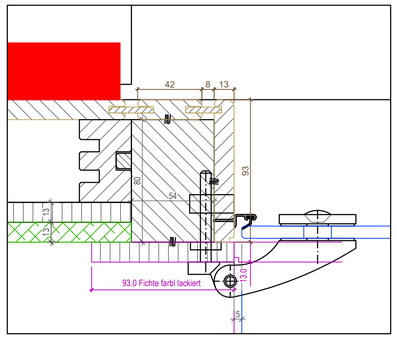

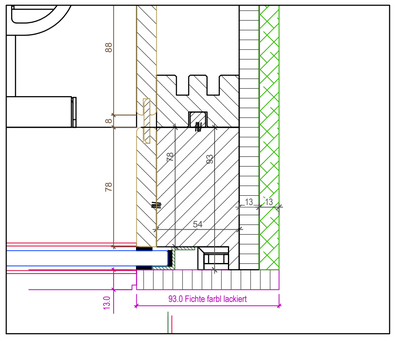

Detail: Bodenrahmen M 1:2

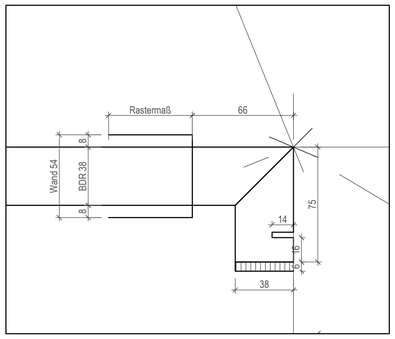

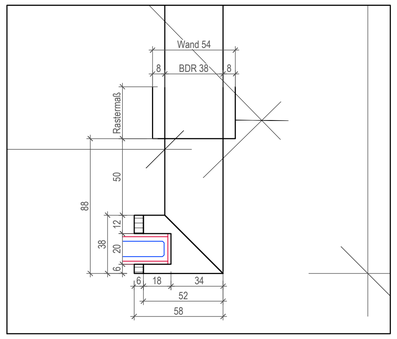

Detail: Vertikalschnitt M 1:2

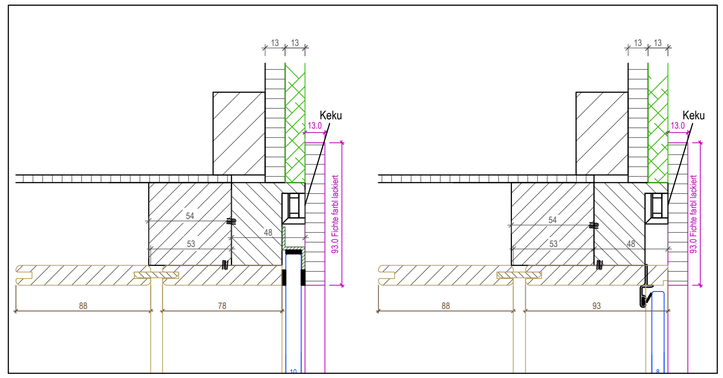

Bodenrahmen grau 120mm hoch zzgl. 2x150
bei Montage bitte auf 70 mm anpassen

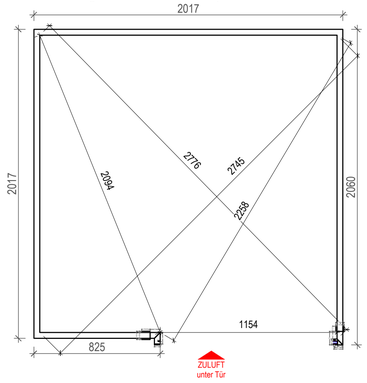

Decke normal

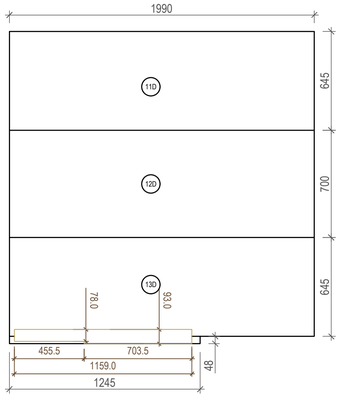

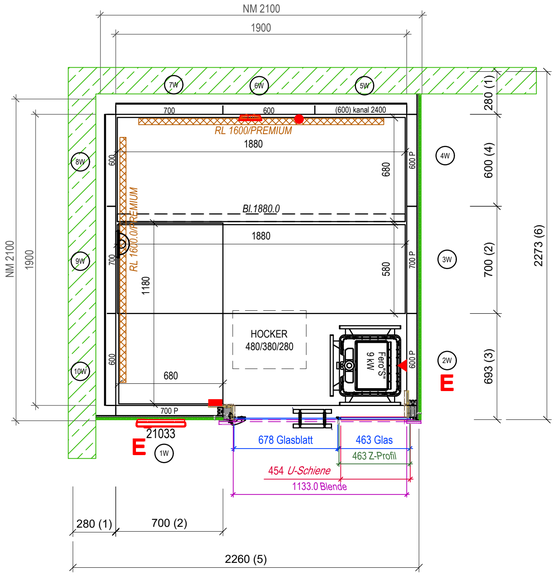

Fertigungshinweis:

Achtung die obere Querblende der Glasfront 1x zusätzlich als Ersatz mit 1200 mm (+50mm) Länge mitgeben!!!

13 mm Spanplatten											
Bezeich	Pos	Länge	Breite	Mng	Lief. an.	Schräge un	Schräge li	Schräge ob	Schräge re	KA. nr.	Etikett
	1	2200	280	2	KOM						
	2	2200	700	2	KOM						
	3	2200	693	1	KOM						
	4	2200	600	1	KOM						
	5	600	2260	1	KOM						
	6	600	2273	1	KOM						

1x ESG-H Klarglas 10mm
1x ESG Klarglas 8mm

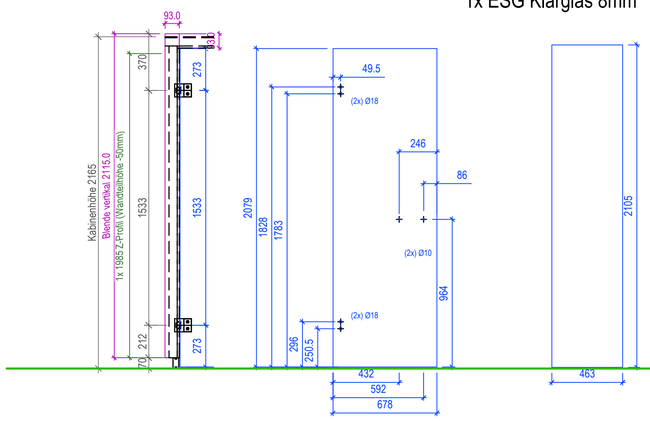

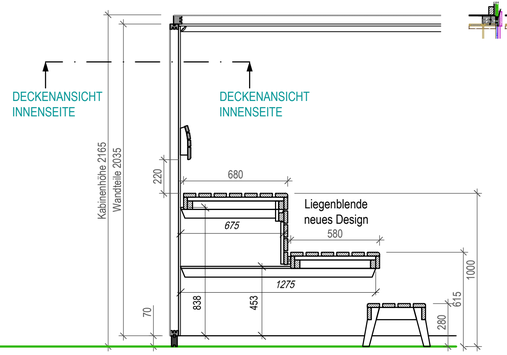

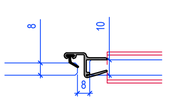

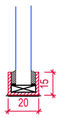

2 x Türband Glasfront

1 x Türgriff Duet

1 x Alu U-Schiene
Farbe: mattchrom EV 1
.
1 x Dichtprofil 180°
Farbe: transparent

Unterkonstruktion:
2x 2250/54/34

WANDTEILE
2035

INNENVERKLEIDUNG
Fichte Softline

AUSSENVERKLEIDUNG :
VW+ RSW im P3 13mm Spanplatte RH: 2700 mm
siehe Materialliste

Decke normal
gem. ZNG

ECKPFOSTEN
3 x 2035

BRETT U.-RAHMENFEDERN Fichte
10 x 2020
3 x 1920 Decke

DECKLEISTEN H&S
4 x 1920

GRUNDLEISTEN H&S
4 x 1870

ABDECKKAPPE Abdeckkappe x 2.0

UNTERBAU
FALZLEISTE 2 x 675
FALZLEISTE 1 x 1275
FALZLEISTE
ANSCHLAGKLOTZ
BLOCKFALZLEISTE von LIF
FALZLEISTE 1 x 675
LEISTE
LEISTE
HOCKER 480/380/280

KABINEN MASSE :
TIEFE : 2100
BREITE : 2100
HÖHE : 2165

ACHTUNG FUSSBODENHEIZUNG!!!

- TEMPERATURSENSOR
- STB1
- FEUCHTEFÜHLER
- THERMOMETER
- Steuerung 21033
- WANDLEUCHTE CLARA

INDEX	DATUM	ID	ÄNDERUNGEN
d			
c			
b			
a			

KLAFS
BEE SAUNA AND SPA
KLAFS GmbH & Co. KG
Erich-Klafs-Strasse 1-3
74523 Schwäbisch Hall
Phone +49 (0)791 501-0
Fax +49 (0)791 501-248
E-Mail info@klafs.com
Web www.klafs.com

Sauna Premium A Fichte Softlin/Wasserfeste Spanpla
4 Eck / SANARIUM C 18+21033/So

Diese Zeichnung und das darin enthaltene Bildmaterial ist Eigentum der Klafs GmbH & Co. KG und darf ohne Genehmigung weder kopiert noch zu weiteren Zwecken verwendet oder dritten Personen zugänglich gemacht werden.

MASSSTAB 1:20
PLAN-NR. 908185-AV001
DATUM 25.05.2020
ANGELEGT A.Lenk
BEARBEITET Bearbeiter1

Dateipfad: C:\Users\Kanzaki\Desktop\DEDE-908185_Am Friedrichsbad 17 GmbH Co KG\908185-AV001.dwg
Plotdatum: 26.05.2020 Admin Lenk
Plotter: TA Kanzaki A1